TSE-300/BE-150

scheppach

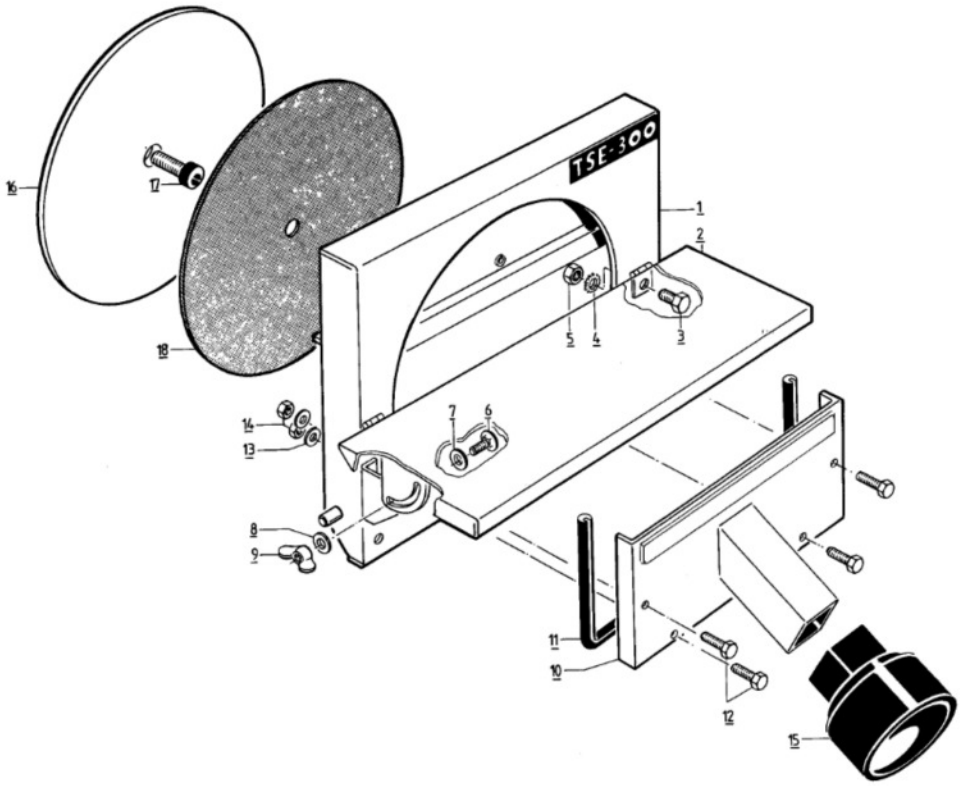

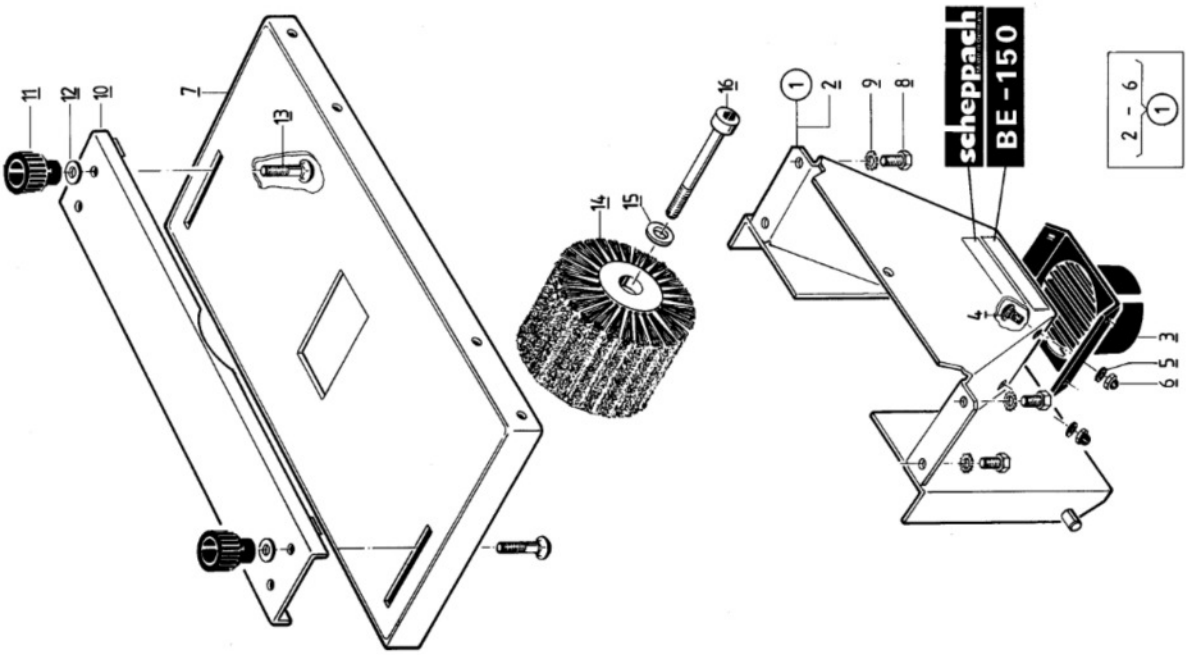

9321 5586	TSE-300/BE-150								scheppach
Teil Part Pièce Pezzo Onderdeel Τεμάχιο Pieza Peça Del Osa Del Del	Bezeichnung Description Description Denominazione Aanduiding Ονομασία Designación Designação Beteckning Nimi Beskrivelse Betegnelse	Bestell-Nr. Order No. No. d'article No. di Comm. Bestel-Nr. Αριθμός ανταλλ. No. de ref. No. de artículo Best.-No. Tilaus-No. Bestillingsnr. Bestill nr.	Abmessung Measurement Mesures Misurazione Afmeting Μέτρα Dimensiones Dimensões Mätning Mitta Størrelse Størrekse	Bemerkung/DIN Remarks Remarques Osservazioni Opmerking Παρατηρήσεις Nota Observação Anmärkning Huomautus Henvisning Bemærkninger	Teil Part Pièce Pezzo Onderdeel Τεμάχιο Pieza Peça Del Osa Del Del	Bezeichnung Description Description Denominazione Aanduiding Ονομασία Designación Designação Beteckning Nimi Beskrivelse Betegnelse	Bestell-Nr. Order No. No. d'article No. di Comm. Bestel-Nr. Αριθμός ανταλλ. No. de ref. No. de artículo Best.-No. Tilaus-No. Bestillingsnr. Bestill nr.	Abmessung Measurement Mesures Misurazione Afmeting Μέτρα Dimensiones Dimensões Mätning Mitta Størrelse Størrekse	Bemerkung/DIN Remarks Remarques Osservazioni Opmerking Παρατηρήσεις Nota Observação Anmärkning Huomautus Henvisning Bemærkninger
1	Anbauschild kpl.	6350 1100			**1**	**Anbauschild montiert**	**6410 1000**		
2	Auflagetisch kpl.	6350 1200			2	Anbauschild geschw.	6410 1300		
3	Sechskantschraube	0206 0123	M 8 x 16	601	3	Absaugstutzen	6410 1007		
4	Fächerscheibe	0267 9809	A 8,4	6798	4	Flachrundschraube	0206 0395	M 6 x 16	603
5	Sechskantmutter	0205 5503	M 8	555	5	Scheibe	0273 4904	6,4	7349
6	Flachrundschraube	0206 0395	M 6 x 16	603	6	Hutmutter	0215 8703	M 6	1587
7	Scheibe	0401 2503	HS 8,4		7	Tischplatte geschw.	6410 1100		
8	Scheibe	0290 2106	A 6,4	9021	8	Sechskantschraube	0206 0123	M 8 x 16	601
9	Flügelmutter	0203 1504	M 6	315	9	Fächerscheibe	0267 9808	A 8,2	6798
10	Absaugblech geschw.	7500 3200			10	Anschlag geschw.	6410 1600		
11	Rundschnur m. Schlitz	7500 3102			11	Handgriff kurz kpl.	0510 2100	M 8	
12	Sechskantschraube	0206 0111	M 6 x 25	601	12	Scheibe	0214 4005	8	1440
13	Scheibe	0214 4004	6	1440	13	Flachrundschraube	0206 0333	M 8 x 40	603
14	Sechskantmutter	0205 5502	M 6	555	14	Strukturierbürste	6410 2001		
15	Absaugstutzen	7500 2400	45/45		15	Scheibe	0214 4007	12	1440
16	Schleifteller lose	6350 1306			16	Zylinderschraube	0409 1290	M 12 x 120	912
17	Zylinderschraube	0369 1264	M 12 x 30	6912					
18	Schleifsatz mit 1 Haftbelag	6352 1200		Körnung 60/80/100					